Crometta E
Showerpipe 240 1jet EcoSmart con termostato
Acabado: **cromo** ref.: **27281000**

Descripción

Características

- Consiste en: Ducha fija, Teleducha, termostato de ducha, flexo de ducha, control deslizante, barra de ducha
- Ducha fija Crometta E 240
- Tamaño del cabezal de la ducha fija: 240 x 240 mm
- Tipo de chorro de la ducha fija: Rain
- Superficie del rociador: cromo
- Tipo de chorro para la teleducha: Rain, IntenseRain
- Caudal de la teleducha a 3 bar: 7,6 l/min
- Caudal máximo a 3 bar: 7,6 l/min
- Ángulo de ducha fija ajustable
- Sistema antical QuickClean
- La altura de la barra puede acortarse
- Diámetro de la barra: 22 mm
- Soporte para la teleducha con altura ajustable
- Longitud del brazo de la ducha fija: 350 mm
- Termostato Ecostat 1001 CL
- Botón de seguridad a 40 °C
- Limitación del agua caliente ajustable
- Dimensión de la conexión DN15
- Distancia al centro 150 ± 12 mm
- Longitud de la barra: 1201 mm
- 2 funciones
- EU taxonomy: max. 8 l/min - Do No Significant Harm (DNSH)
- EPD Showerpipes

Tecnología

Ilustración del producto
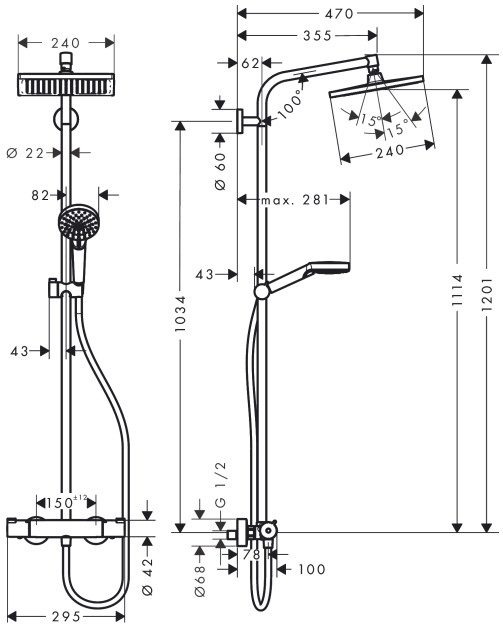
Dibujo a escala