S71
S719-U765 Fregadero de bajo mesada 370/370
Acabado: **Acero inoxidable** ref.: **43430800**

Descripción

Características

- cotas de corte: 763 x 398 mm
- material: acero inoxidable
- número de cubetas: 2 cubetas principales
- sin agujero para el grifo
- tamaño del armario: 90 cm
- tipo de montaje: la parte de debajo del montaje, sobre encimera o enrasado
- radio angular: 10 mm
- profundidad de la cubeta: 190 mm
- vaciador no incluido - por favor, pedir un vaciador aparte

Ilustración del producto
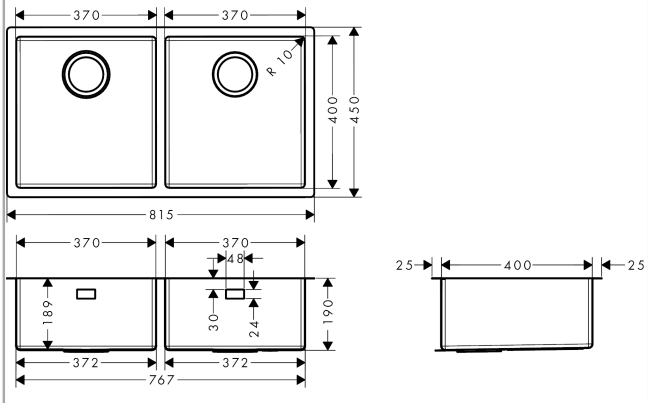
Dibujo a escala